Габаритно-присоединительные размеры

Конический редуктор KA47B с полым валом на лапах

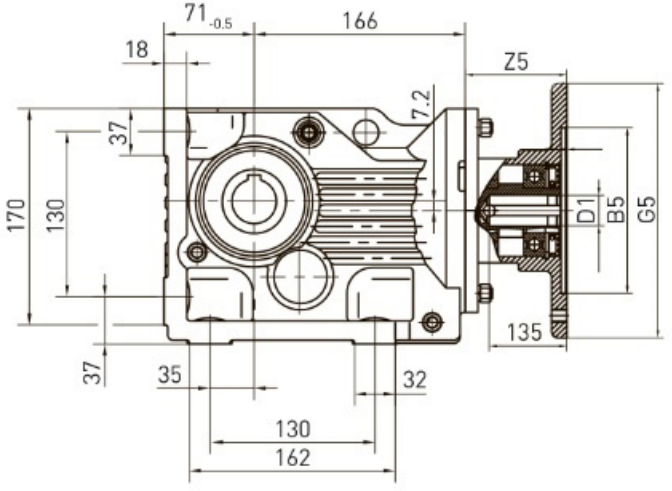

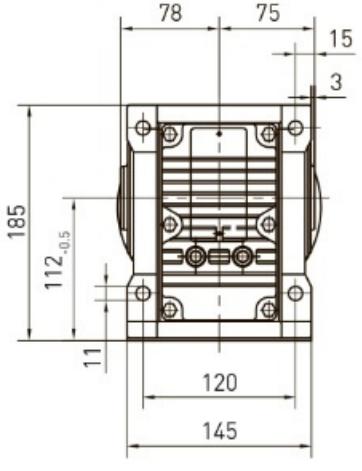

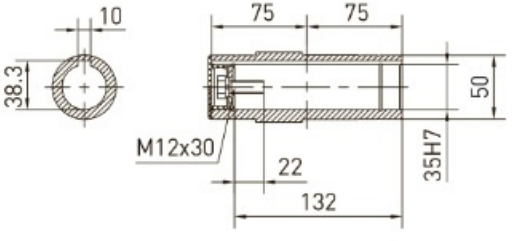

K..AM.. PAM (присоединительные размеры к двигателю)

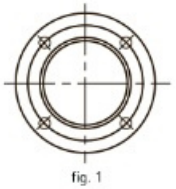

fig. 1

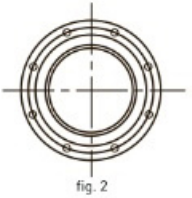

fig. 2

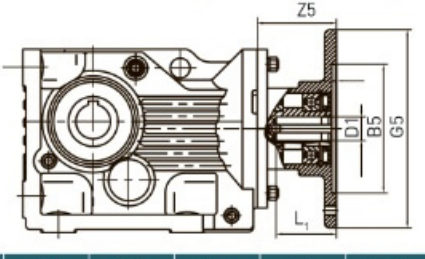

		Fig	B5	E5	F5	G2	G5	S5	Z5	D1	L1	T1	U1
K..47	AM63	1	95	115	3.5	160	140	M8	66	11	23	12.8	4
	AM71		110	130			160			14	30	16.3	5
	AM80		130	165	4.5		200	M10	99	19	40	21.8	6
	AM90									24	50	27.3	8
	AM100[1)]		180	215	5		250	M12	134	28	60	31.3	8
	AM112[1)]												